AIR SOFA DOUBLE

ÉCHELLE 1:1 / 100%

Format d'impression (printing format)

Zone utile (safety zone)

A L'EXTÉRIEUR DE CETTE ZONE, IL S'AGIT DE FOND PERDU.

OUTSIDE OF THIS AREA IT'S BACKGROUND

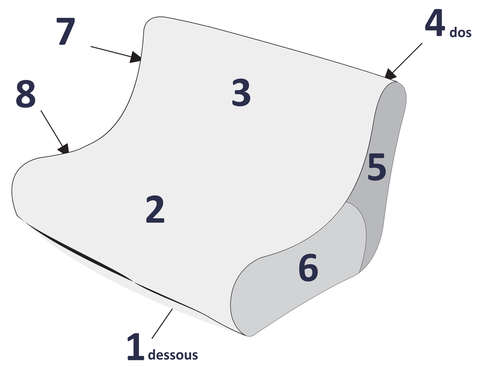

expocom

Lors de l'enregistrement de votre fichier, pensez à enlever les pointillés verts et à vectoriser l'ensemble des typographies.

When saving your file, remember to remove the green dotted lines and to vectorize all the fonts.

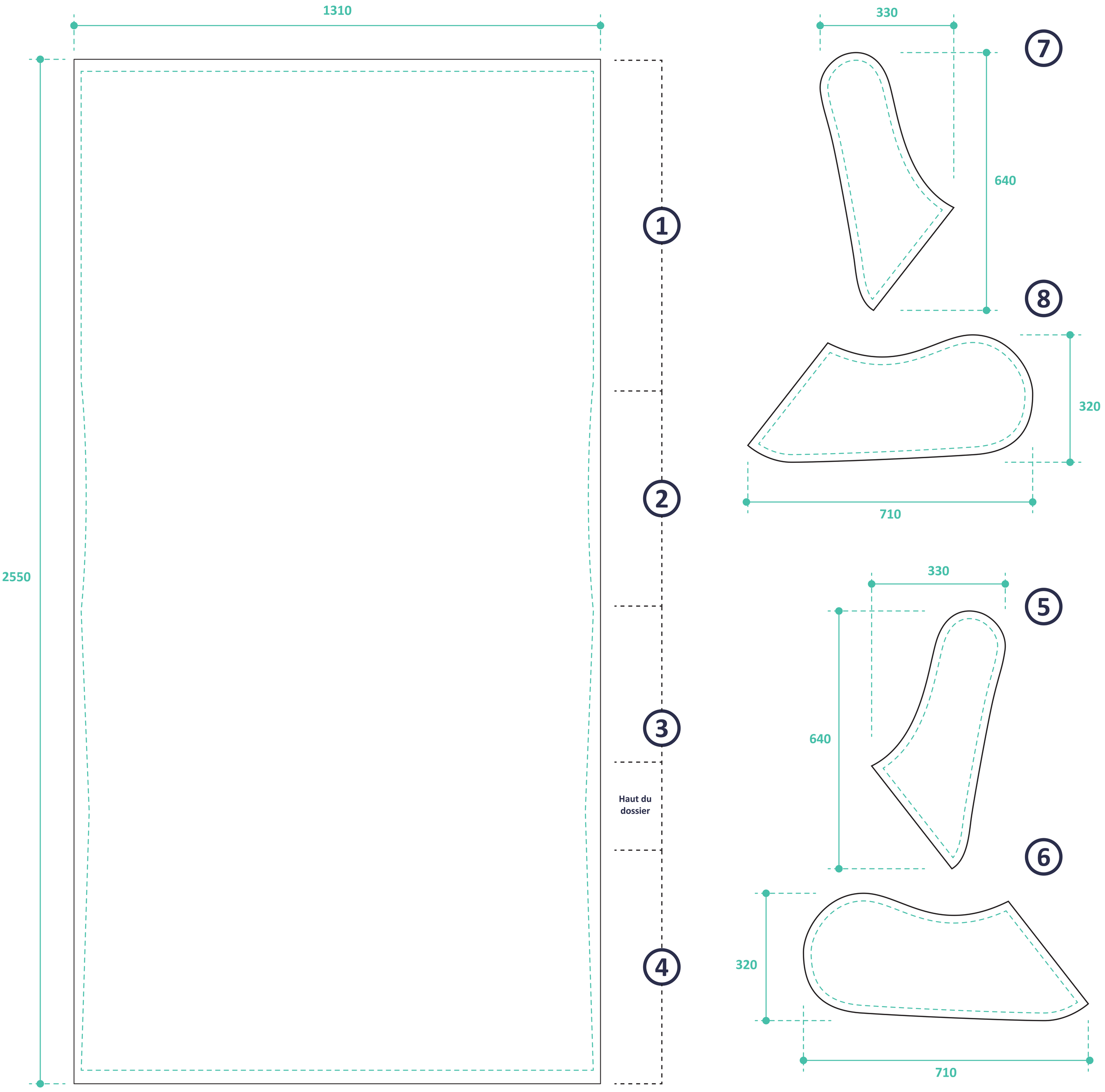

AIR SOFA

ÉCHELLE 1:1 / 100%

Format d'impression (printing format)

Zone utile (safety zone)

A L'EXTÉRIEUR DE CETTE ZONE, IL S'AGIT DE FOND PERDU.

OUTSIDE OF THIS AREA IT'S BACKGROUND

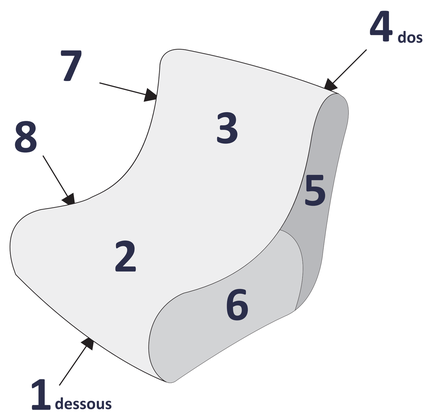

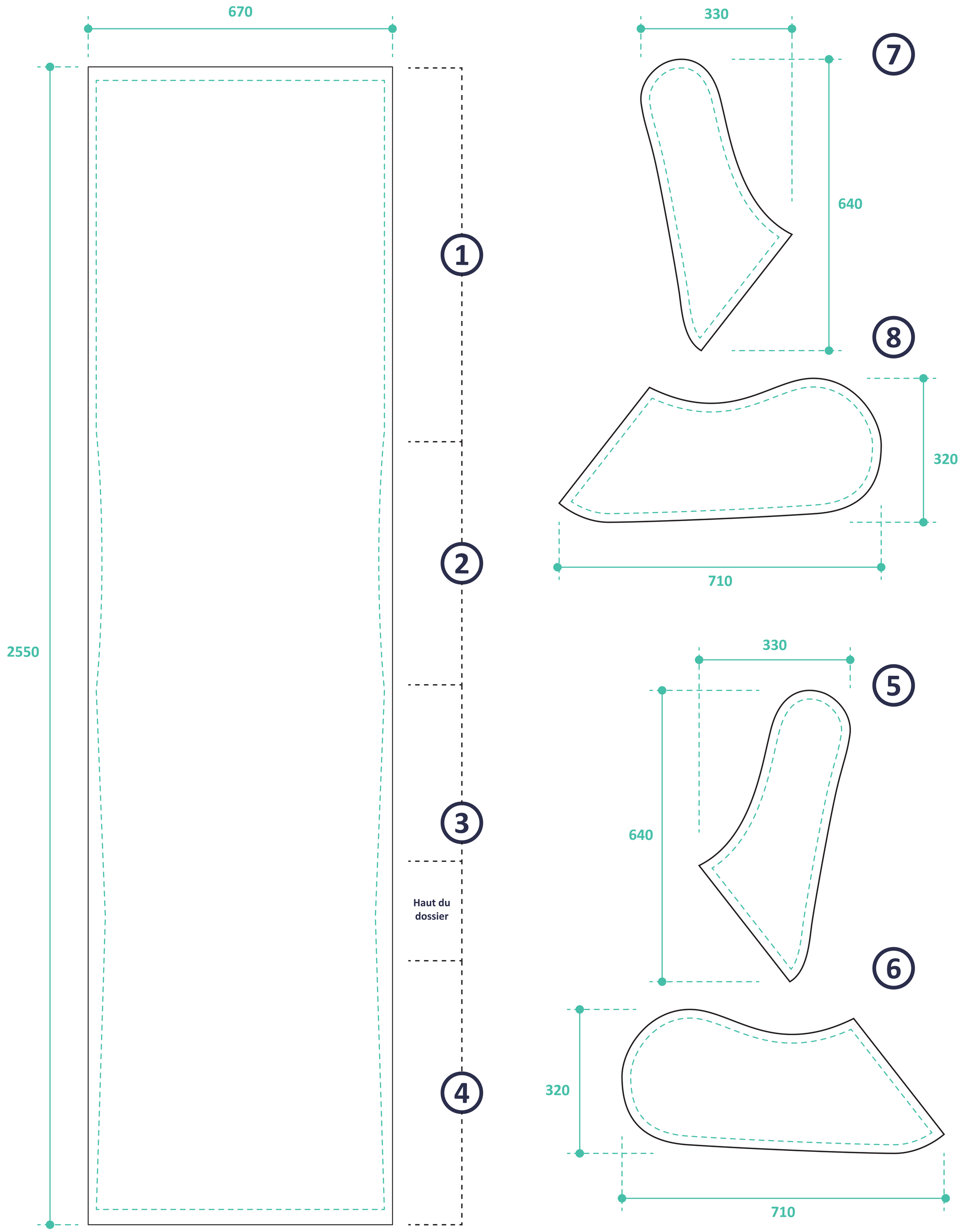

ATTENTION À BIEN FOURNIR 1 PDF POUR LE RECTO ET 1 PDF POUR LE VERSO ET PAR VISUEL.

expocom

AIR SIT

ÉCHELLE 1:1 / 100%

Format d'impression (printing format)

Zone utile (safety zone)

Lors de l'enregistrement de votre fichier, pensez à VECTORISER L'ENSEMBLE DES TYPOGRAPHIES.

When saving your file, remember to vectorize all the fonts.

Merci de ne PAS CHANGER LES COULEURS DE CE GABARIT.
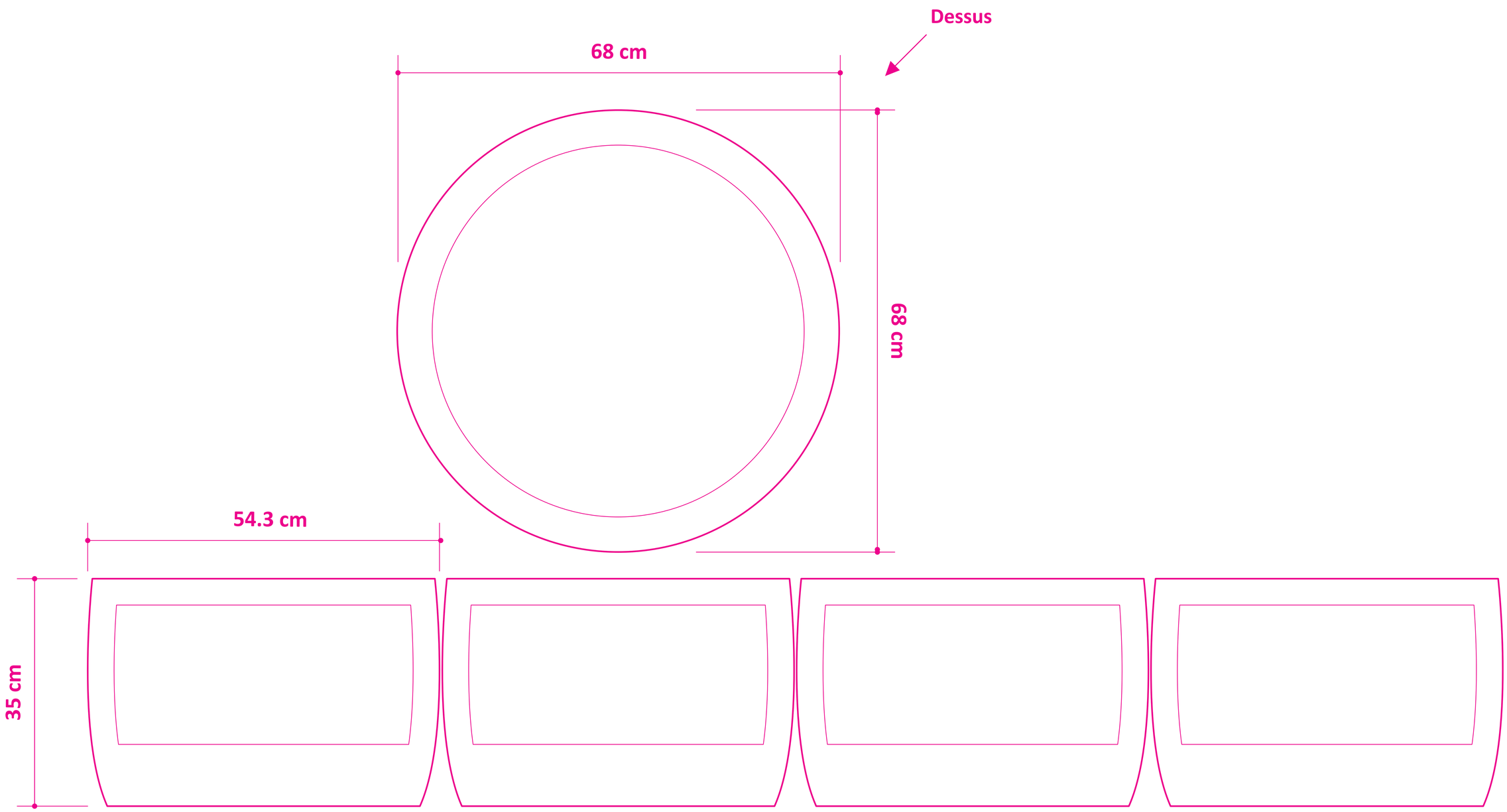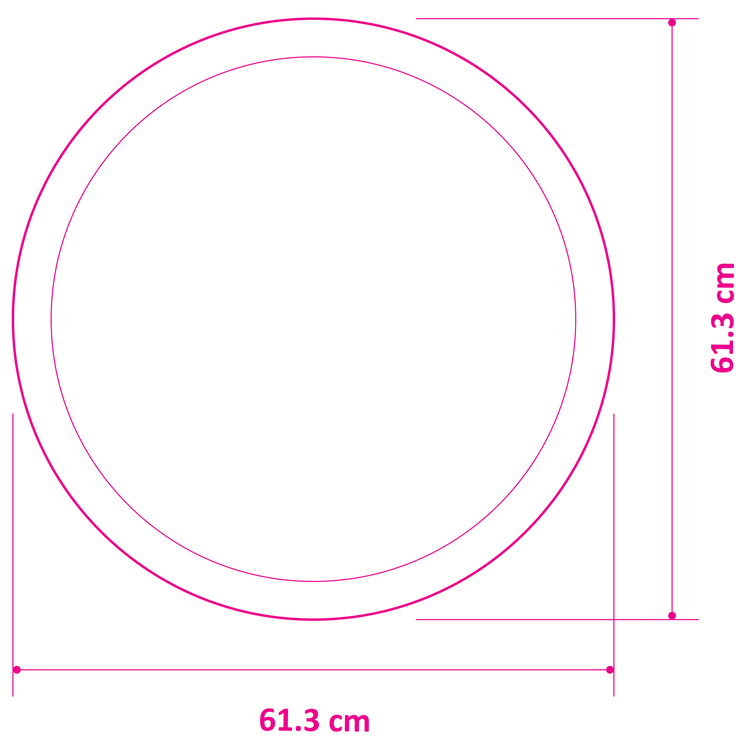
Please don't change the colors of this artwork.